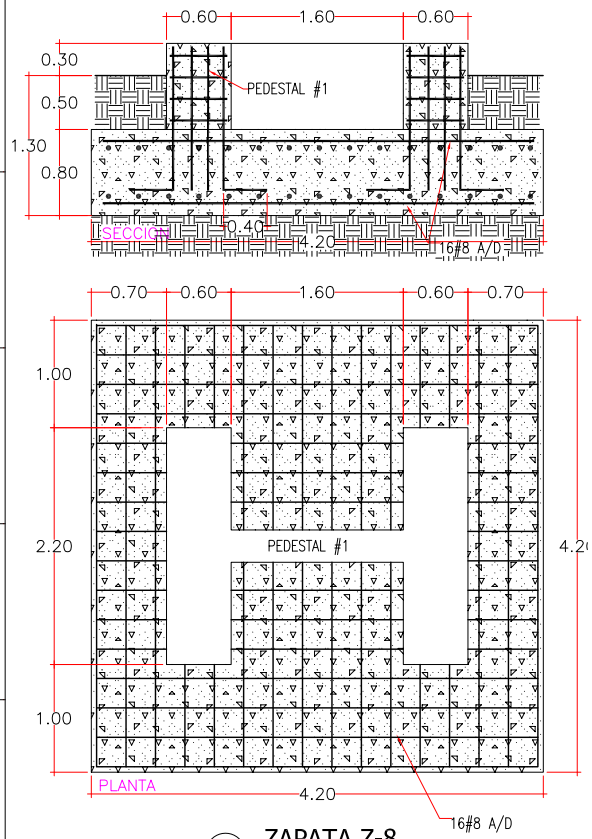

1 ZAPATA Z-8
Escala 1:30

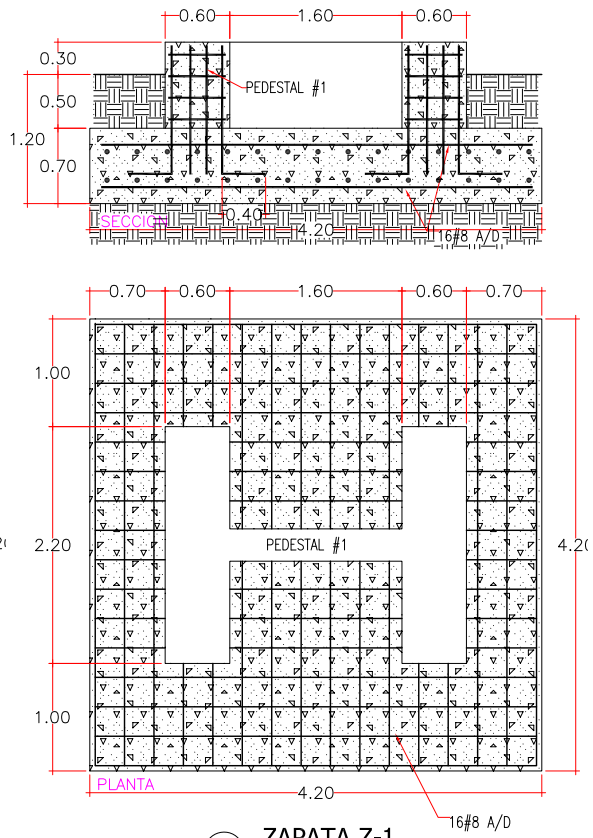

1 ZAPATA Z-1
Escala 1:30

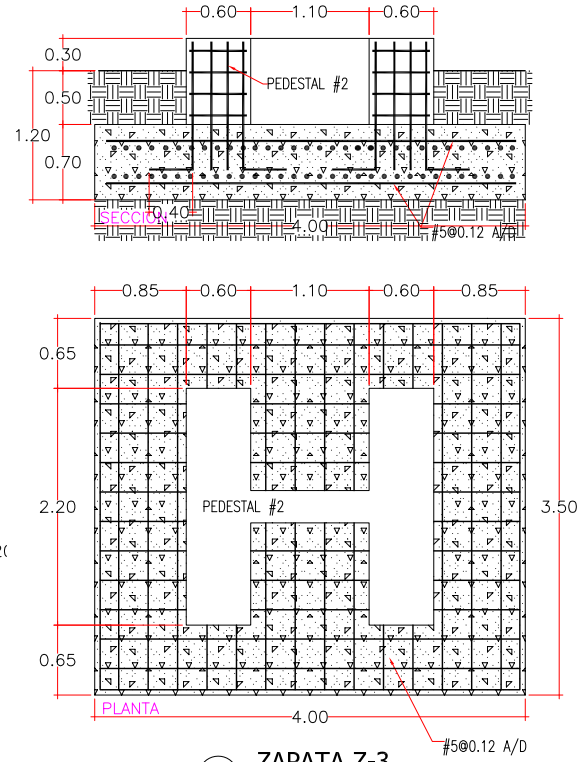

1 ZAPATA Z-3
Escala 1:30

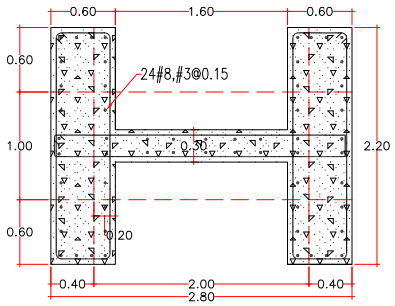

1 DETALLE DE PEDESTAL #1
ESCALA 1:20

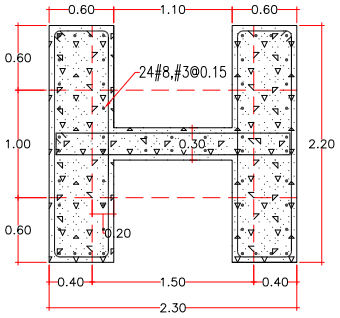

1 DETALLE DE PEDESTAL #2
ESCALA 1:20

OBSERVASIONES					
1.-	COHESSA Compañía Hondureña de Energía Solar S.A. de C.V.	TITULO	DETALLE DE CIMENTACION	PROYECTO	PROYECTO SOLAR
2.-		DISEÑO	EPD / HS - EM CIMEQH 1006	DIBUJO	F. PEDROZA
3.-		REVISION	COHESSA	FECHA	11 / 12 / 201
		CODIGO	CO-EL-CV-02	No. HOJA	03