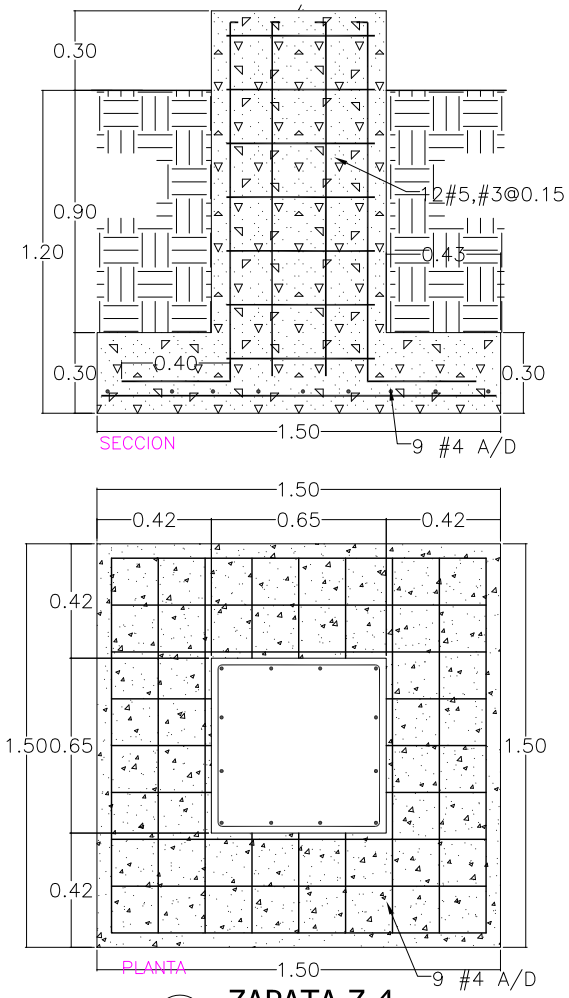

1 ZAPATA Z-4
Escala 1:20

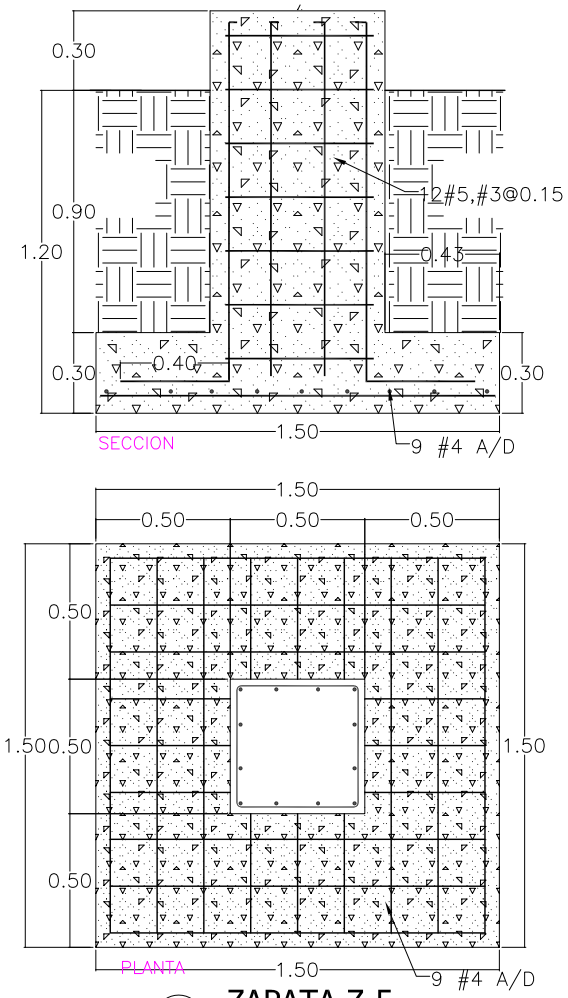

1 ZAPATA Z-5
Escala 1:20

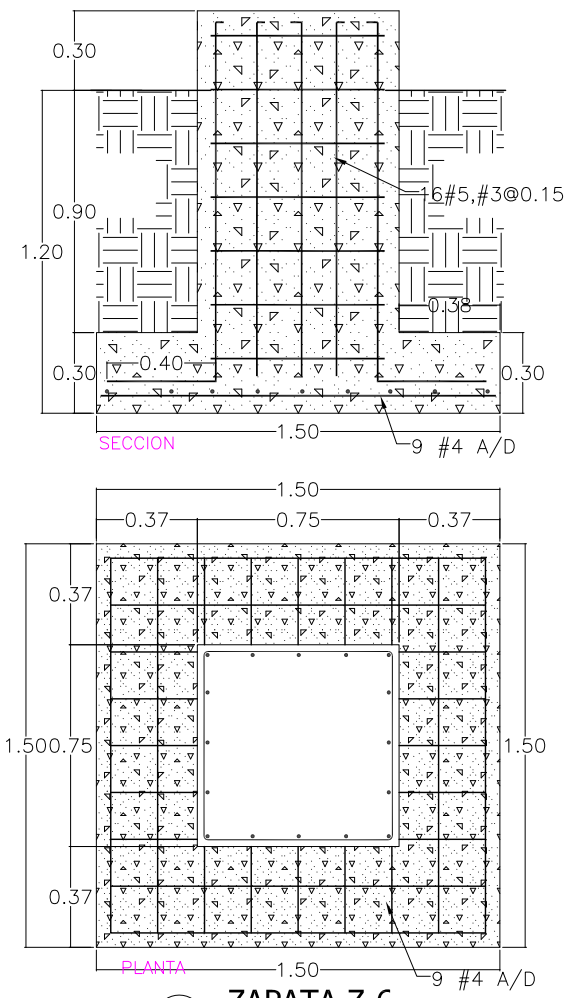

1 ZAPATA Z-6
Escala 1:20

OBSERVASIONES					
.-	COHESSA Compañía Hondureña de Energía Solar S.A. de C.V.	TITULO	DETALLE DE CIMENTACION	PROYECTO	PROYECTO SOLAR V
.-		DISEÑO	EPD / HS - EM CIMEQH 1006	DIBUJO	F. PEDROZA
.-		REVISION	COHESSA	FECHA	11 / 12 / 2013
		CODIGO	CO-EL-CV-02	No. HOJA	02