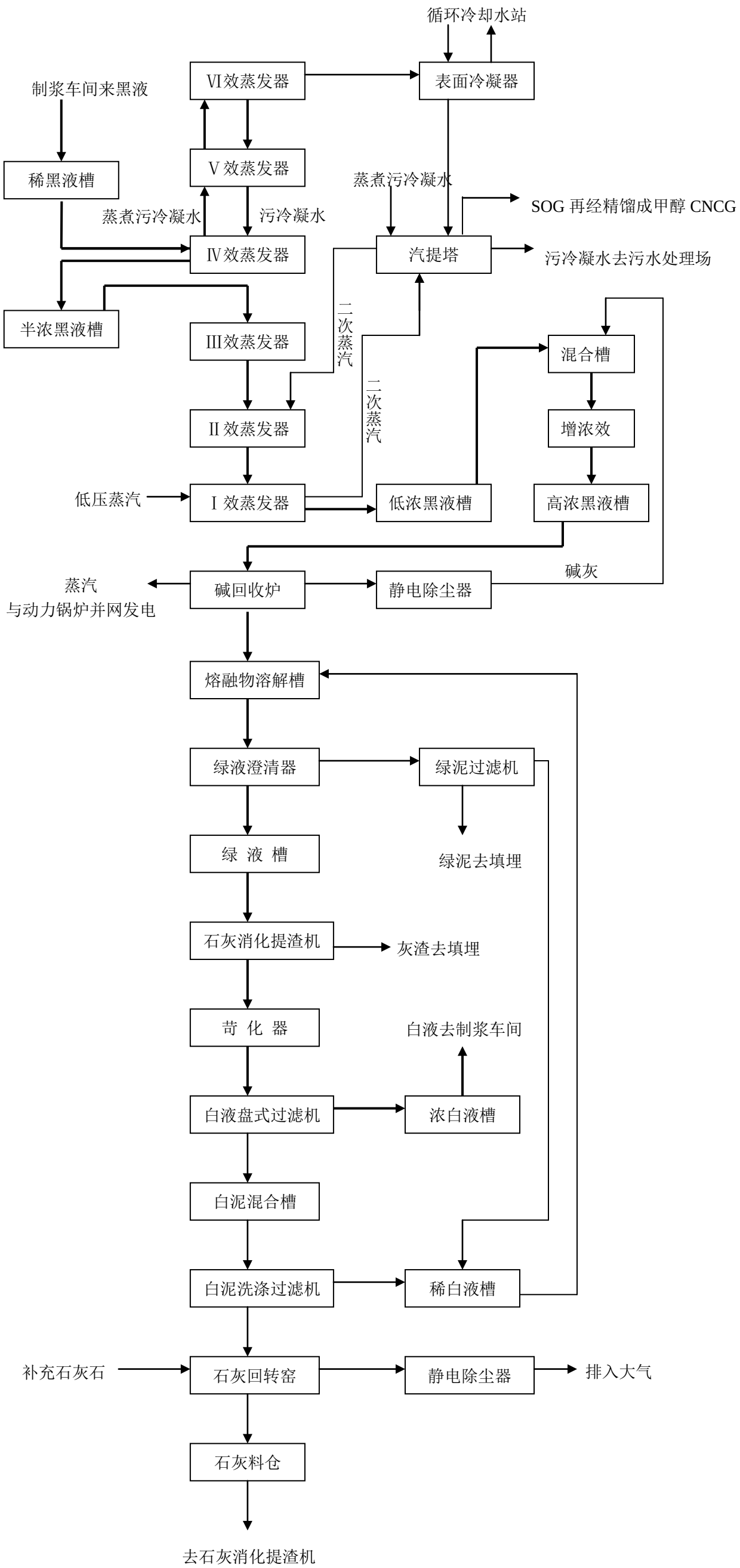

图 3.2-3　　碱回收车间工艺流程简图

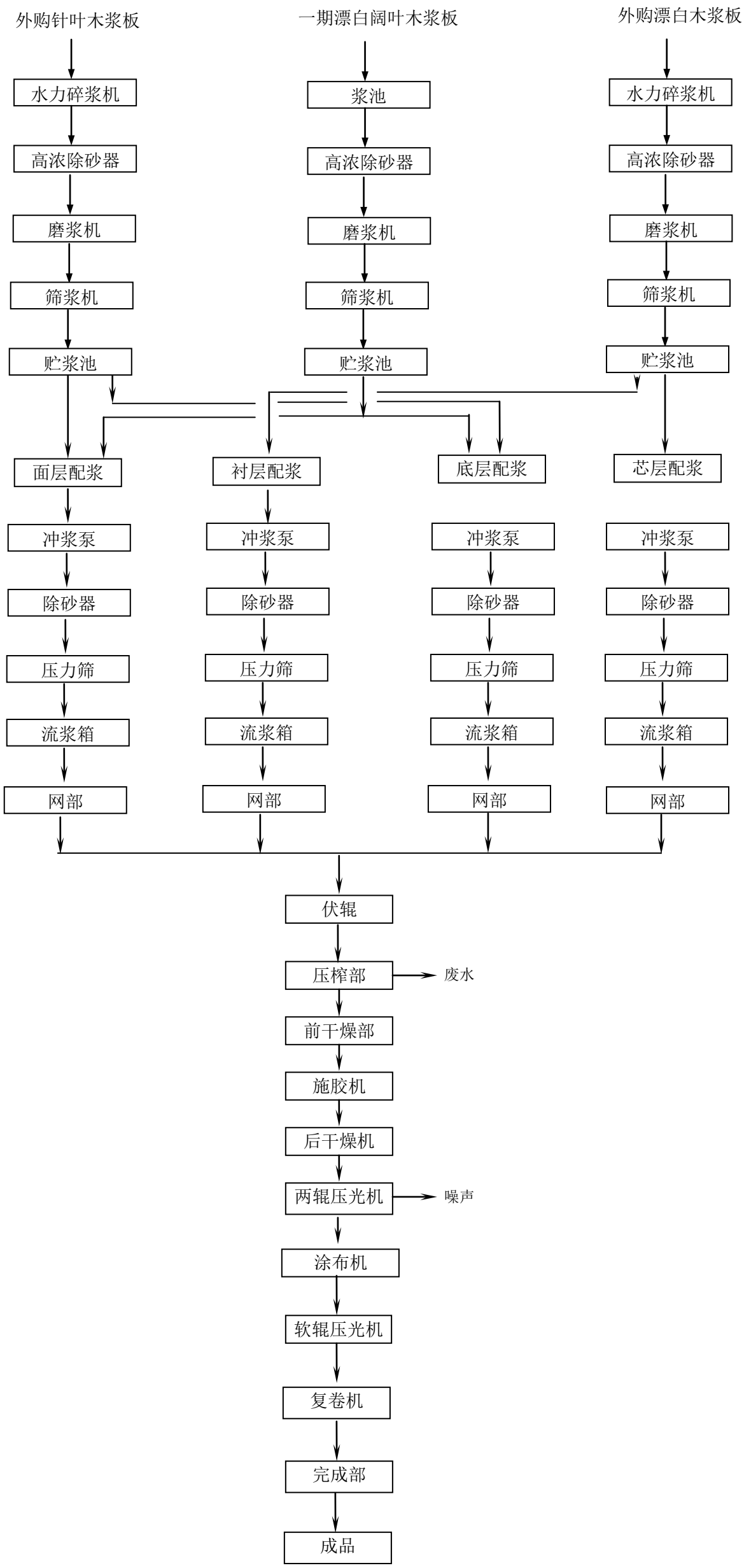

图 3.2-5　　高档包装卡纸工程工艺流程图

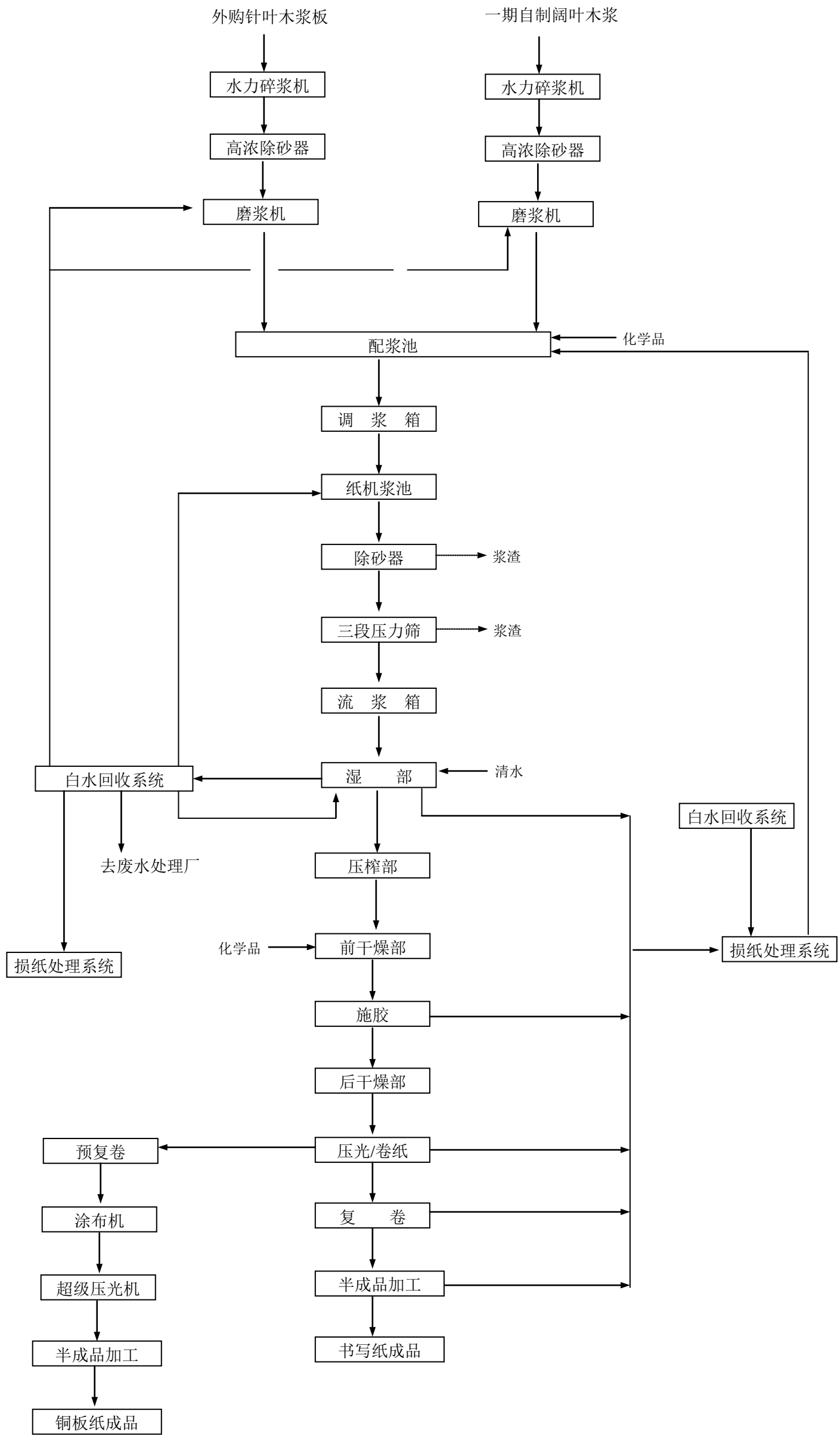

图 3.2-6　　高档文化用纸车间工艺流程及排污节点图

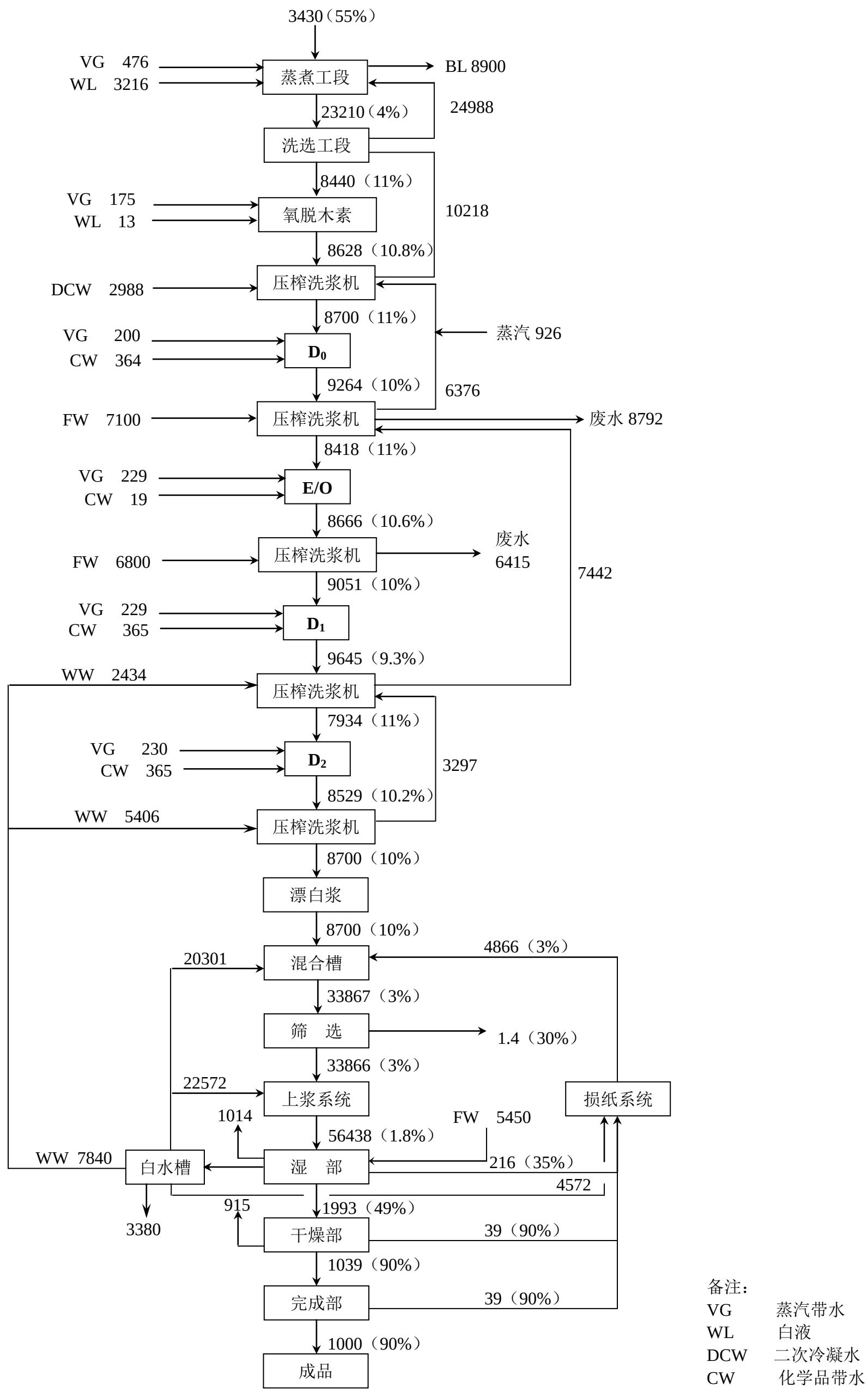

备注：

VG	蒸汽带水
WL	白液
DCW	二次冷凝水
CW	化学品带水
WW	白水
FW	清水
单位：	kg/t 浆

图 3.3-1　　一期工程全厂浆水平衡图

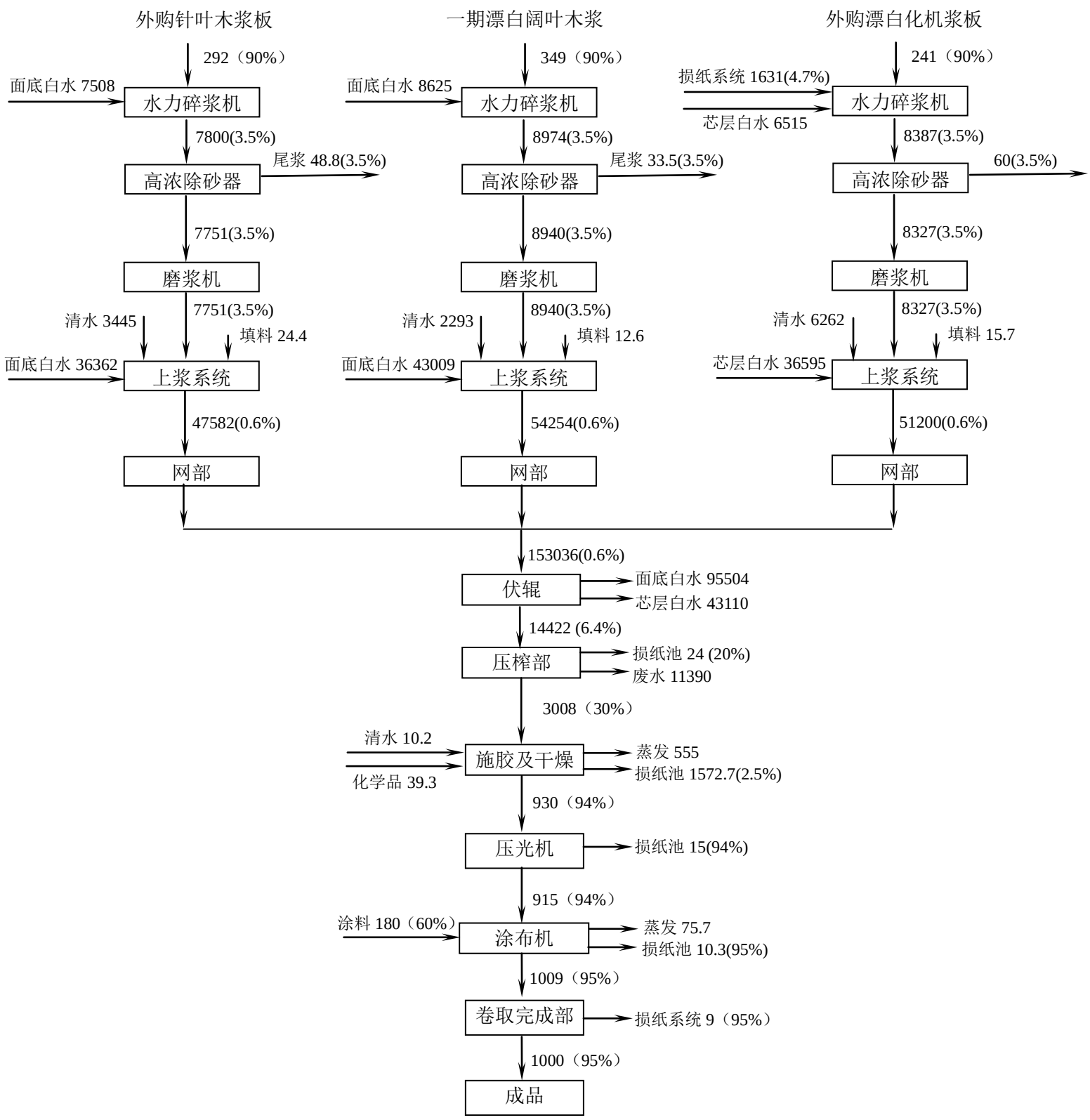

图 3.3-3　液体包装纸车间浆水平衡图　　单位：kg/t 纸板

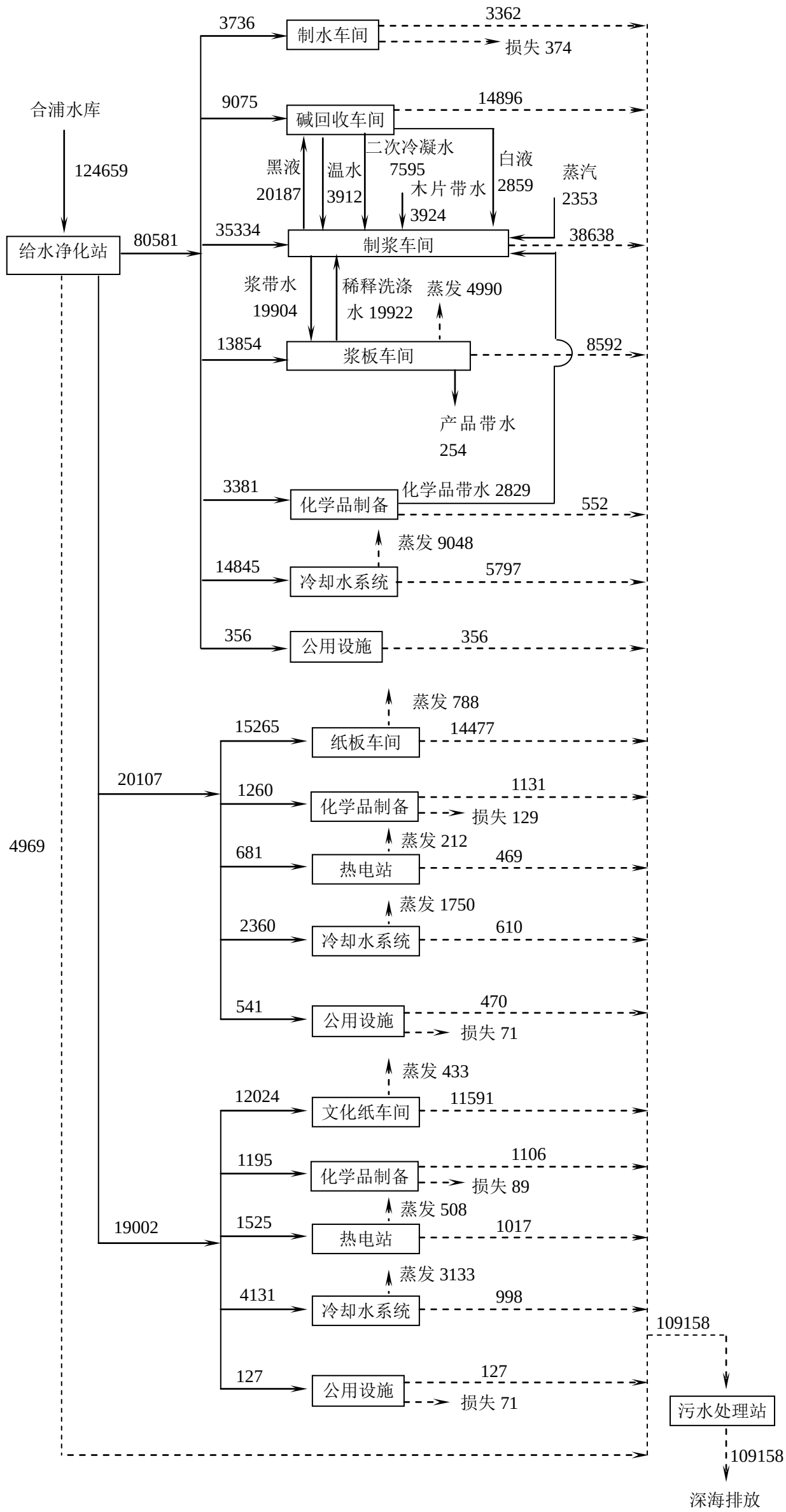

图 3.3-8　　三期工程全厂水平衡图　　单位：m^3/d